Schnitt R – R , km 6.8 + 75.000
M 1 : 100

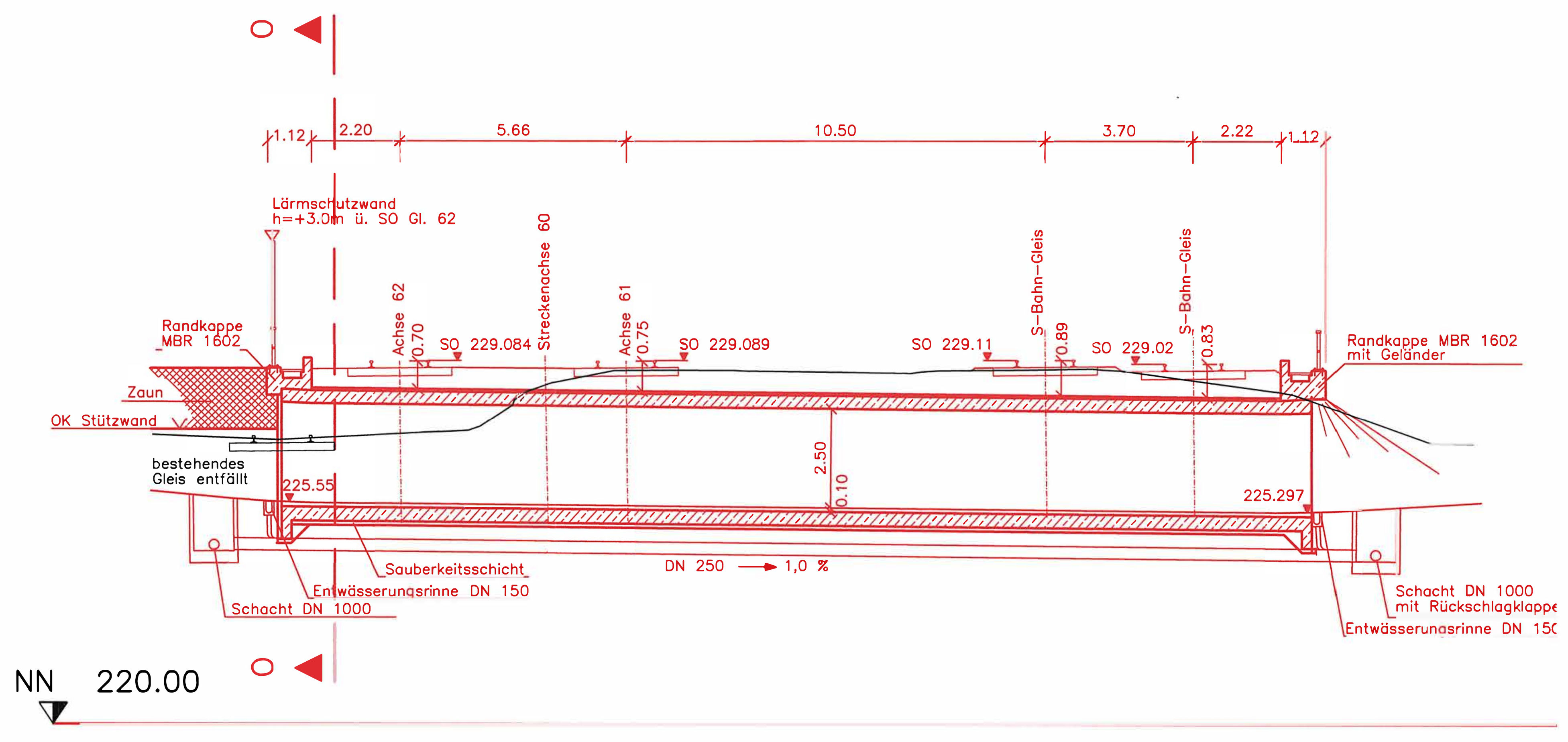

Höhenplan EÜ , km 6.8 + 75.000
M 1 : 200

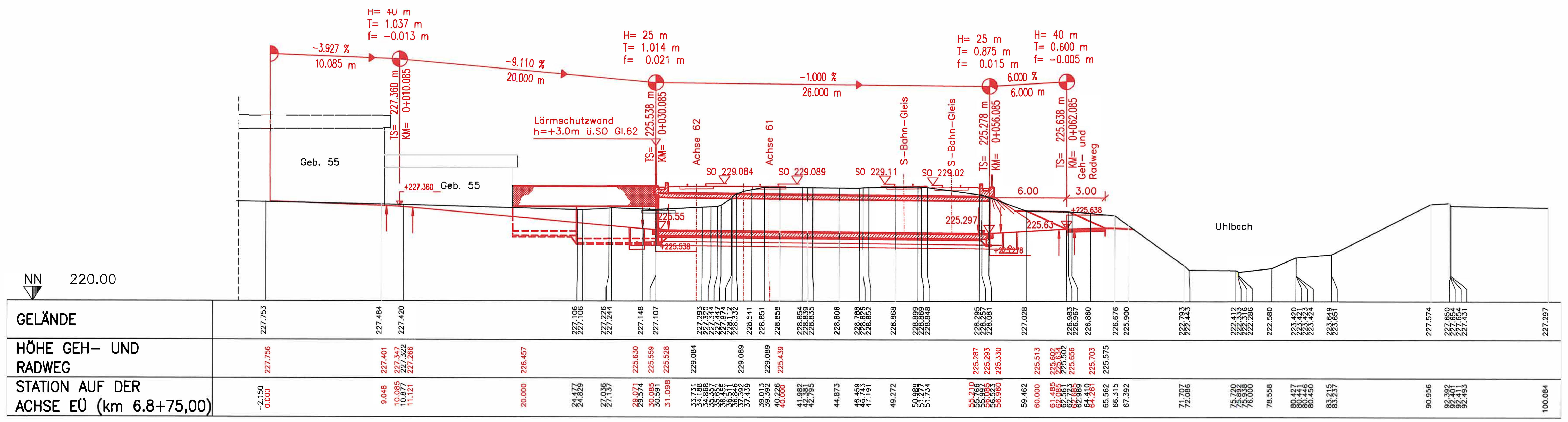

Querschnitt O–O
M 1 : 50

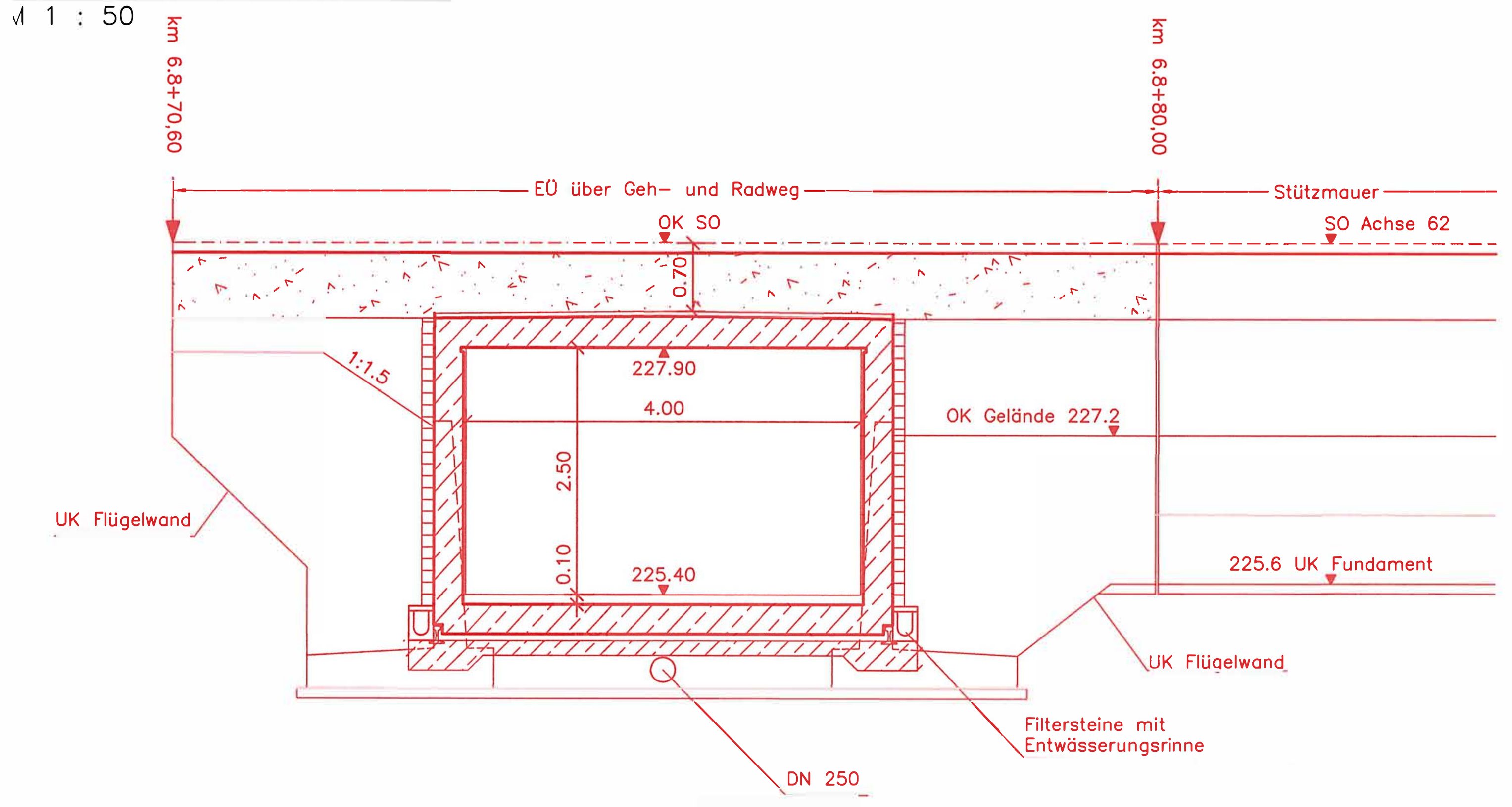

Querschnitt P–P
M 1 : 50

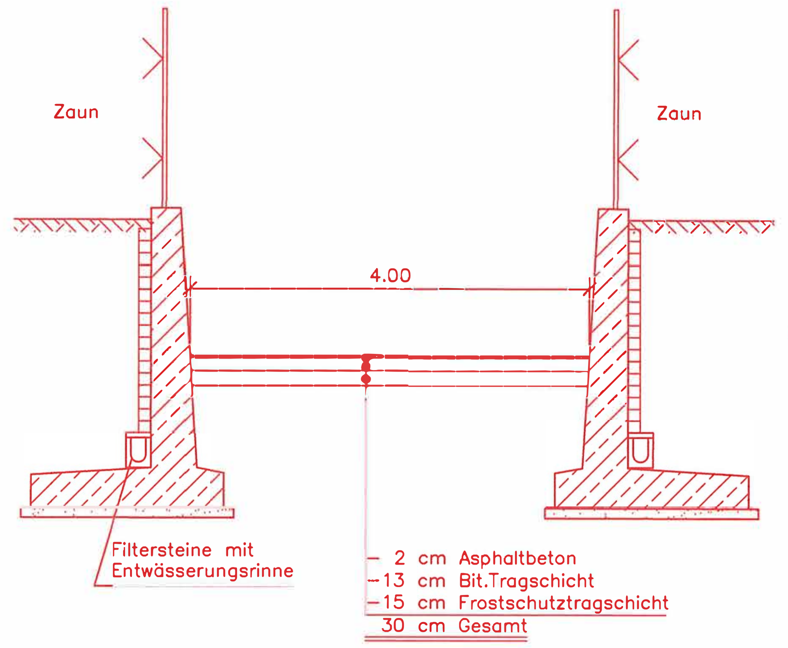

Querschnitt Q–Q
M 1 : 50

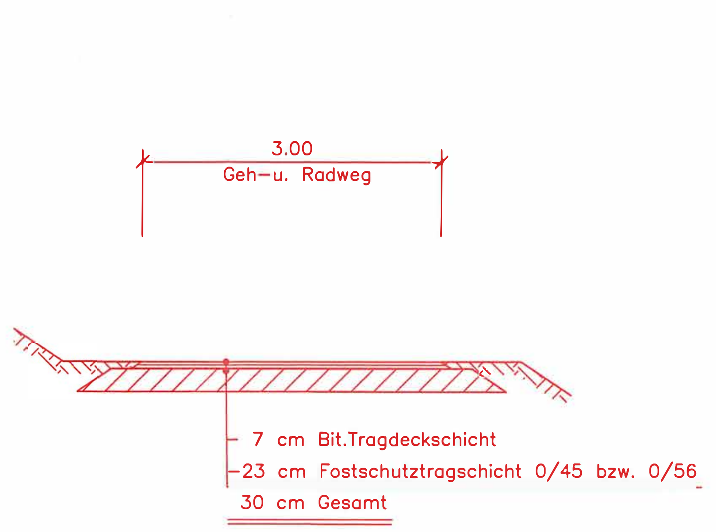

Draufsicht
M 1 : 200

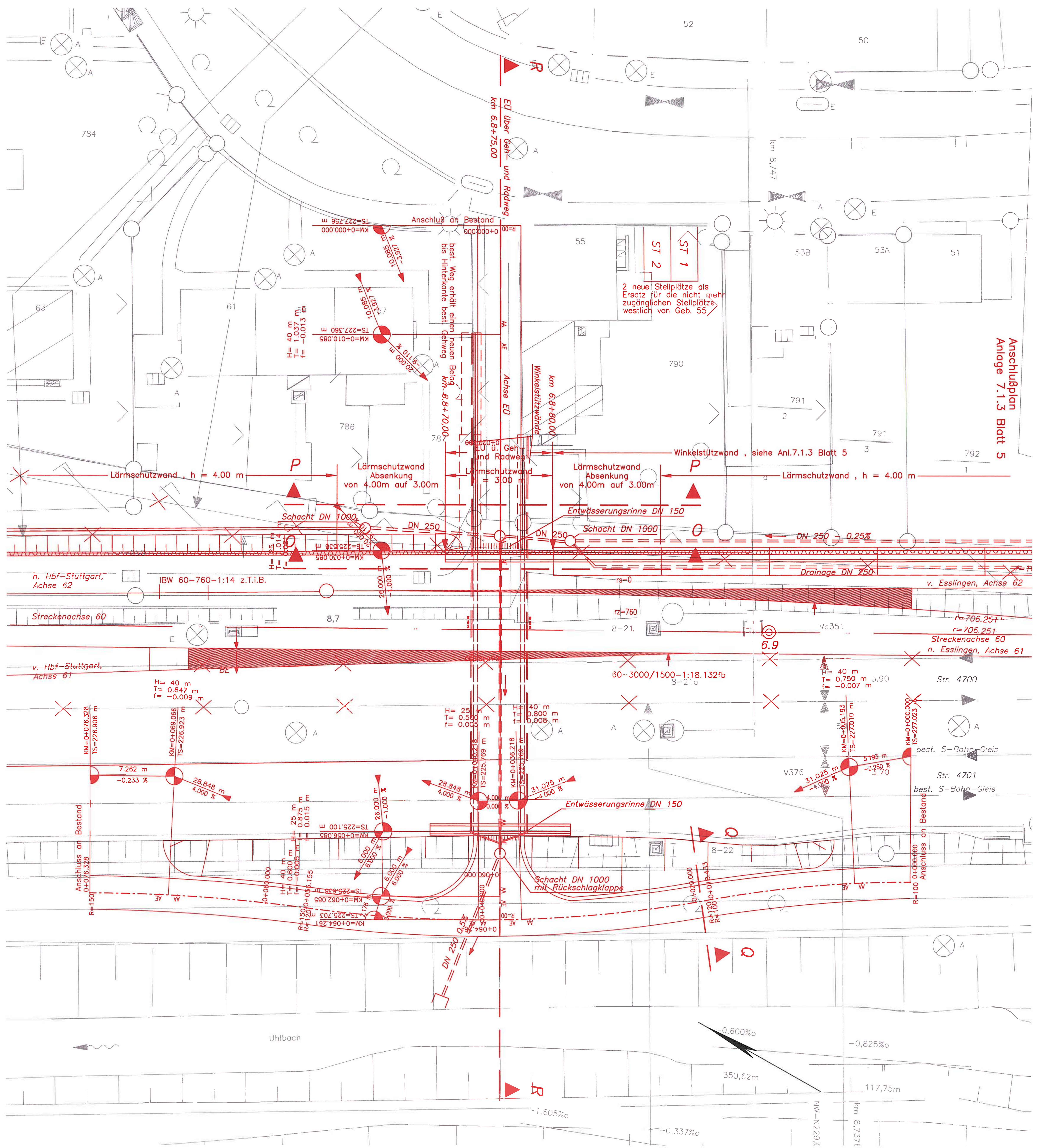

Umgestaltung des Bahnknotens Stuttgart
Ausbau- und Neubaustrecke Stuttgart – Augsburg
Bereich Stuttgart – Wendlingen mit Flughafenanbindung

Planfeststellungsabschnitt 1.6 a Zuführung Ober-/Untertürkheim
Bau-Km 1.1+55 (km 0.8+55) bis km 7.2+20 : Stuttgart Hbf – Obertürkheim (–Esslingen)
Bau-Km 0.0+00 bis 2.6+45 : Abzweig Wangen – Untertürkheim (–Waiblingen/Remsbahn)

Planfestgestellt gemäß § 18 AEG durch Beschluss vom 16. Mai 2007
Az.: 59160 PAP-PS 21-, PFA 1.6a

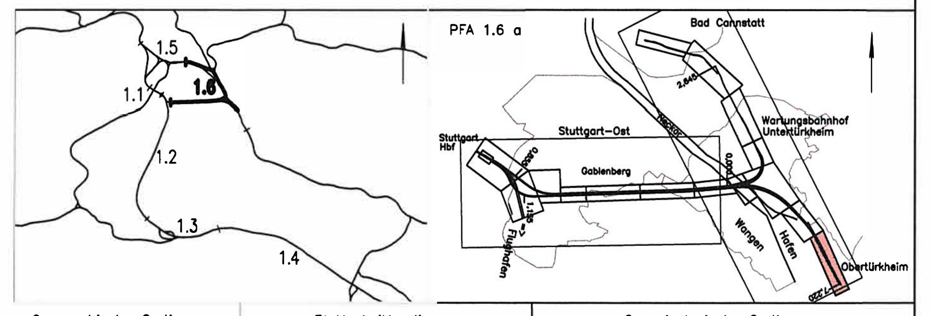

Geographische Codierung	Blattschnittcodierung	Organisatorische Codierung
1.6 (PFA) 1.6 a (Bauabschnitt) 0 0 (Blattschnitt)	4 7 0 0 (Streckennummer) B G - (Bezirk)	P (Phase) I b I (Planzeichen) I (Gewerk) G 7 (Ebene) K (Planinhalt) a _ (Index)

Auftraggeber	Projektsteuerung	Planer – bearbeitet im Auftrag der DBProjekte Süd GmbH
DBProjekte Süd GmbH Wolframstraße 20 70191 Stuttgart Tel. 07 11 / 2 27 85 – 0 Fax. 07 11 / 2 27 85 – 999	Drees & Sommer AG Infra Consult & Management GmbH Lautenschlagerstraße 2 70173 Stuttgart Tel. 07 11 / 22 29 33 – 10 Fax. 07 11 / 22 29 33 – 90	Generalplaner PfA 1.2 / 1.3 / 1.6 BUNG / DE-Consult / FICHTNER Bauconsulting c / o Kronenstraße 36 70174 Stuttgart Tel. 07 11 / 1 62 59 – 0 Fax. 07 11 / 1 62 59 – 24 FICHTNER BAUCONSULTING gez. H. Färber Stuttgart, den 11.07.2002

Eisenbahnüberführung für 4 Gleise
über einen Geh-u. Radweg km 6.8+75 (A 60)
Draufsicht, Längs-, Querschnitt

	Datum	Name
Gezeichnet	07/02	FLP
Bearbeiter	07/02	BOT/LEH

Maßstab 1:50/1:100/1:200

"Urheberschutz" – Alle Rechte bei der DB Projekte Süd GmbH

Änderungsvermerke

Index	Änderungen	Datum	Name

Freigabe DBProjekte Süd GmbH
gez. R. Baur
Stuttgart, den 12.07.2002

Ersatz für Plan-Nr. ___ (Phase) ___ (Index)
Ersetzt durch Plan-Nr. ___

Genehmigungsvermerk – Eisenbahn-Bundesamt

Datum	Genehmigungsvermerk	Name	Unterschrift

Anlage Planfeststellungsunterlagen
Anlage 7.1.4 414-17
Blatt 1 von 1

Zeichnungsdatei: PBW6BG04.DWG – Plotdatei: 6714A01.PLT