Technikräume für Mittelspannungsanlage, Niederspannungsanlage und Telekommunikation

(Regellösung)

M. 1:100

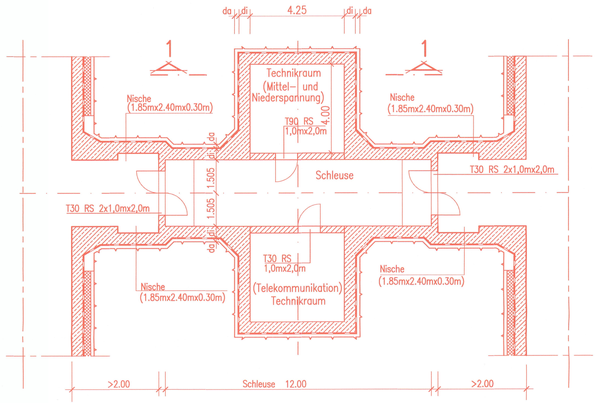

Schnitt 1–1

M. 1:50

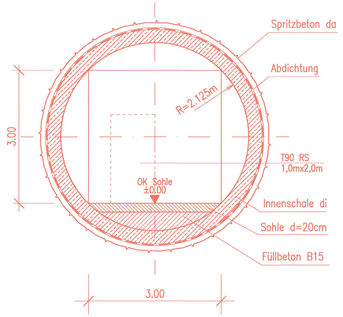

Schnitt 2–2

M. 1:100

Querschnitt im Bereich des Verzweigungsbauwerkes

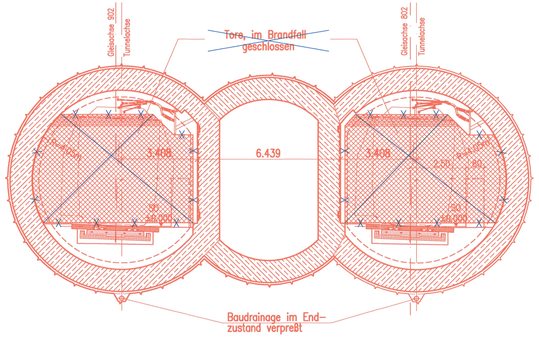

Draufsicht

M. 1:500

Bereich Verzweigungsbauwerk mit automatisch verschließbaren Toren

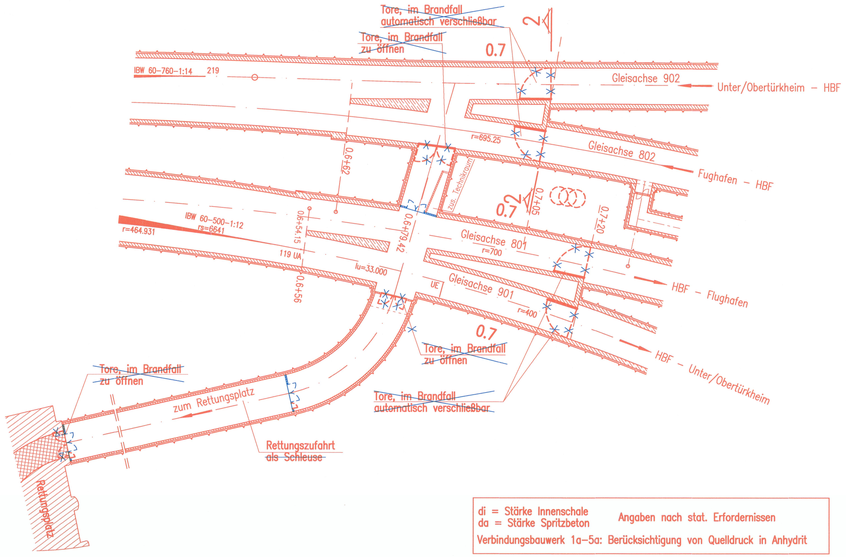

di = Stärke Innenschale
da = Stärke Spritzbeton

Angaben nach stat. Erfordernissen

Verbindungsbauwerk 1a–5a: Berücksichtigung von Quelldruck in Anhydrit

Technikraum für Mittelspannungsanlage, Niederspannungsanlage und Telekommunikation

(Sonderlösung km 8.7+00)/ M. 1:100
(Sonderlösung km 7.5+70)

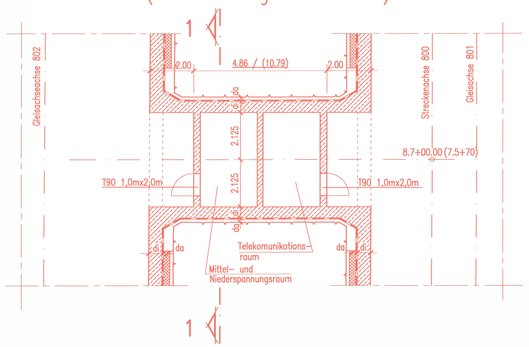

Verbindungs-bauwerk	Station bezogen auf Strecken-achse 800	Gleisachsab-stand der Achsen 801 / 802	Verbindungs-bauwerkslänge	Schleusenlänge	
1	0.7+39.043	26.115m	38.07m	>12.00m	Kreis
Rettungszufahrt	0.6+79.42				
1a	1.1+20.00	31.20m	22.56m	12.00m	Kreis
2 Tst 1	1.6+10.00	30.00m	21.36m	12.00m	Kreis
2a	2.1+00.00	30.00m	21.36m	12.00m	Kreis
3	2.5+90.00	30.00m	21.36m	12.00m	Kreis
3a	3.0+80.00	30.00m	21.36m	12.00m	Kreis
4 Tst 2	3.5+70.00	30.00m	21.36m	12.00m	Kreis
4a	4.0+60.00	30.00m	21.36m	12.00m	Kreis
5	4.5+50.00	30.00m	21.36m	12.00m	Kreis
5a	5.0+15.00	30.00m	21.36m	12.00m	Kreis
6 Tst 3	5.4+50.00	30.00m	19.36m	12.00m	Kreis
6a	5.9+45.00	30.00m	19.36m	12.00m	Maul
7	6.4+45.00	30.00m	19.36m	12.00m	Maul
7a	6.9+35.00	29.25m	18.61m	12.00m	Maul
8	7.4+30.00	26.28m	25.62m	>12.00m	Maul
Technikraum Tst 4	7.5+70.00	25.43m	14.79m	–	Kreis
Technikraum	7.6+18.00				Kreis
8a	7.9+20.00	23.38m	22.56m	>12.00m	Maul
9	8.4+15.00	20.81m	20.16m	>12.00m	Maul
Technikraum	8.7+00.00	19.50m	8.86m	–	Kreis
9a	8.9+10.00	18.61m	17.92m	>12.00m	Maul
10	9.4+05.00	16.96m	19.26m	>12.00m	Maul

☐ Tst Verbindungsbauwerk mit Technikräume für Mittel- und Niederspannungsanlage und Tunnelenergieversorgung

☐ Verbindungsbauwerk mit Technikräume (TK, TEV)

Legende

- Planung
- Planung alt
- Planänderung

Planänderung Löschwasser und Entrauchung

Auftragnehmer:

Ort, Datum, Unterschrift

Planverfasser:
Arbeitsgemeinschaft ARGE|FAZ21
Spiekermann AG/ Ing.-Büro Dipl-Ing. H. Vössing GmbH/ Amberg Engineering AG
c/o SPIEKERMANN AG
CONSULTING ENGINEERS
Silberburgstraße 120
70176 Stuttgart
Stuttgart,
Ort, Datum, Unterschrift

Bauherr:
DB Netz AG
LNPG 1 (S)
Bauherrenvertretung für die Großprojekte im Bereich Süd
Theodor-Heuss-Allee 7
60486 Frankfurt/M
Ort, Datum, Unterschrift

Planung:
DB Projekt Stuttgart-Ulm GmbH
Röpplenstraße 17
70191 Stuttgart
i.V. 2. Mai 2020
Ort, Datum, Unterschrift

Index	Änderungen bzw. Ergänzungen	Name:	Datum:
D>	Aktualisierung PA LW + Entrauchung – Tore Rettungszufahrt	gez. Drost	27.04.2020
C>	Einarbeitung Planfeststellung VGW 1 und zusätzlicher Technikraum im VZBW	gez. Hewer	05.10.2018
B>	Geänderte Lage Verbindungsbauwerk 1	gez. Drost	16.02.2018
A>	Tore Rettungszufahrt	gez. Hewer	18.11.2016
2>	Technikraum km 7.6+18.00 in Bauwerksübersicht	gez. Drost	07.10.2015
1>	Tabelle und Hauptröhre	gez. Hewer	13.07.2010
0>	Achsen, Stationierung Rettungszufahrt und Tabelle	gez. Hewer	14.04.2010

Stuttgart 21 — DBProjekt Stuttgart 21 — Deutsche Bahn DB

Umgestaltung des Bahnknotens Stuttgart

Ausbau- und Neubaustrecke Stuttgart – Augsburg
Bereich Stuttgart-Wendlingen mit Flughafenanbindung

Planfeststellungsabschnitt 1.2 Fildertunnel
Bauabschnitt km 0,432 – km 10,030

Geographische Codierung	Blattschnittcodierung	Organisatorische Codierung
1.2 (PFA) 1 2 (Streckenabschnitt) 0 0 (Blattschnitt)	4 8 1 3 (Streckennummer) – – – – (Bezirk)	P 1 b q (Phase, Planzeichen) 1 D F 1 (Gewerk, Ebene, Planinhalt) Index

Auftraggeber
DB Projekt Stuttgart-Ulm GmbH
Röpplenstraße 17
70191 Stuttgart
Tel. 07 11 / 2 27 85 – 0
Fax. 07 11 / 2 27 85 – 999

Planer – bearbeitet im Auftrag der DB Projekt Stuttgart-Ulm GmbH
BUNG / DC-Consult / FICHTNER
Röpplenstraße 17
70191 Stuttgart
Tel. 0711 / 162 59 – 0
Fax 0711 / 162 59 – 24

Aufgestellt:
BUNG
Beratende Ingenieure
gez. i.V. Riepe
Heidelberg, 30.11.2001

Bauwerksplanung

Einbauten zur Eisenbahntechnischen Ausrüstung/ Brandschutz

	Datum	Name
Gezeichnet	07/03	Nies/Be.
Bearbeitet	07/03	Riepe

Maßstab 1:100/1:500

"Urheberschutz" – Alle Rechte bei der DB Projekt Stuttgart-Ulm GmbH

Änderungsvermerke

Index	Änderungen	Datum	Name
A	Verschiebung Verbindungsbauwerke	16.06.2003	gez. Marquart

Planfestgestellt gem. § 18 Abs. 1 AEG i.V.m. § 76 Abs. 3 VwVfG am 16.06.2020, Az. 591pb/011-20168028 Eisenbahn-Bundesamt, Außenstelle Karlsruhe/ Stuttgart
Im Auftrag
Vogt

Genehmigungs

Datum	Unterschrift

Freigabe DB Projekt Stuttgart-Ulm GmbH

Ort, Datum, Unterschrift

Ersatz für Plan-Nr. ___ Phase ___ Index ___
Ersetzt durch Plan-Nr. ___

Anlage Planfeststellungsunterlagen
Anlage 7.4
Blatt 3 von 5