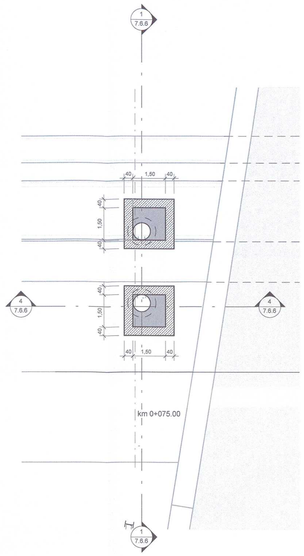

② Zwischeneinstieg Grundriss
1 : 100

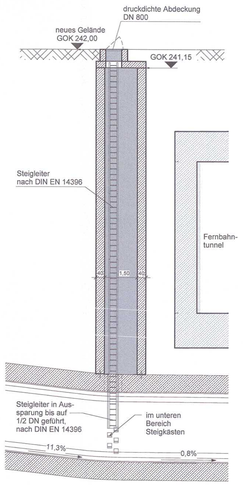

④ Zwischeneinstieg Längsschnitt
1 : 100

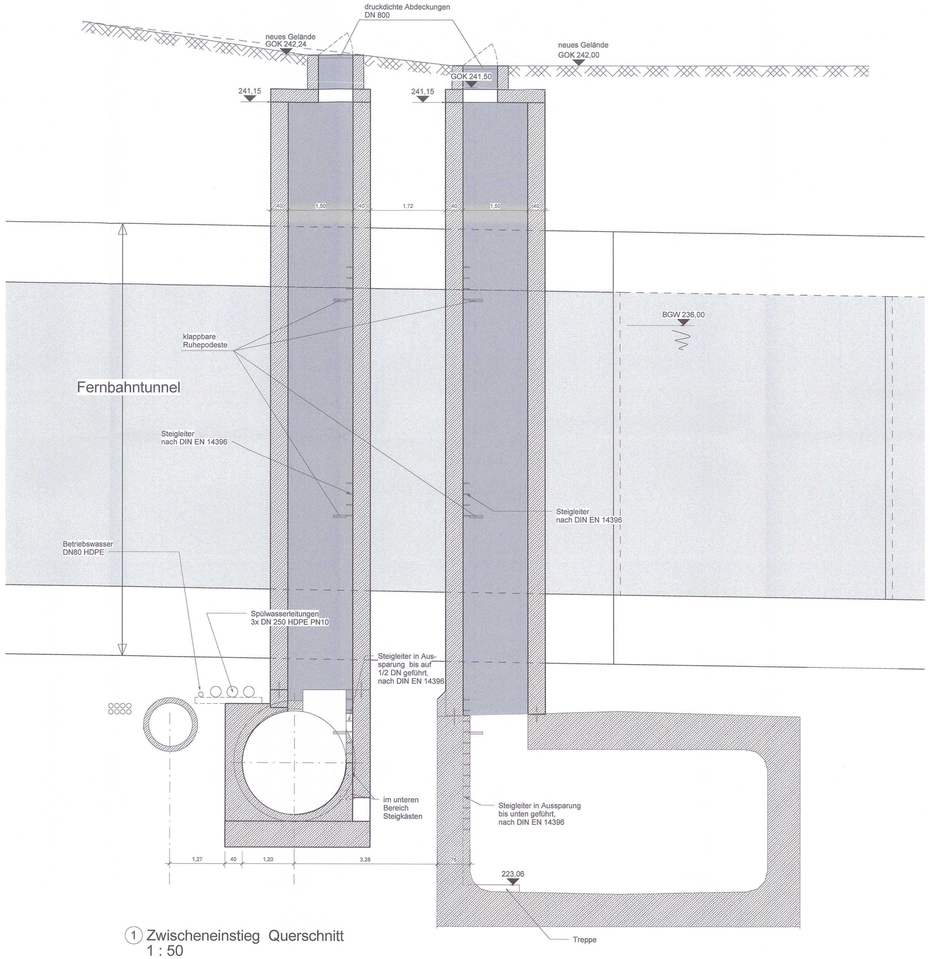

① Zwischeneinstieg Querschnitt
1 : 50

LEGENDE:

Stahlbeton, neues Bauwerk

Stahlbeton, bestehendes Bauwerk

Bodenkennwerte siehe Baugrund- und Gründungsgutachten

Die endgültigen Pfahllängen richten sich nach statischer Berechnung.
Grundlage für die Berechnungen sind die Angaben im Baugrund- und Gründungsgutachten.

Ausführungsart des Verbaus und Festlegung der Verankerung nach statischen Erfordernissen.

Engültige Abmessungen der Bauwerke nach statischen, konstruktiven und wirtschaftlichen Erfordernissen.

Höhenangaben im NEUEN SYSTEM:
Höhendifferenz zwischen altem (württembergischen) System und dem neuen System:
neu = alt + 0,123 m

Baustoffkennwerte		
Bauteil	Beton	Betonstahl
erdberührte Wände, Decken, Sohlen	C35/45; XC3/XC4, XA2, XM1, WUB-KO, NW-HS-Zement	BSt 500 S (B)
Kanalwände	C35/45; XC3/XC4, XA2, XM1, WUB-KO, NW-HS-Zement	BSt 500 S (B)
Innenwände, -decken	C30/37; XC1	BSt 500 S (B)
Pfähle	C35/45; XC2, XA2, HS-Zement	BSt 500 S (B)
Sauberkeitsschicht	C12/15; XO	

Alle Türen, Leitern Gitterroste, Zwischenabdeckungen
aus Edelstahl (1.4571)
Schachtabdeckungen taguwasserdicht, aus Edelstahl mit hydr. Kraftunterstützung
Befahrbar mit SLW 30

Stuttgart 21 — DBProjekt Stuttgart 21 — Deutsche Bahn DB

Umgestaltung des Bahnknotens Stuttgart

Ausbau- und Neubaustrecke Stuttgart - Augsburg
Bereich Stuttgart-Wendlingen mit Flughafenanbindung

Planfeststellungsabschnitt 1.1 Talquerung mit Hauptbahnhof
Bau-km -0.4 -42.0 bis +0.4 +32.0

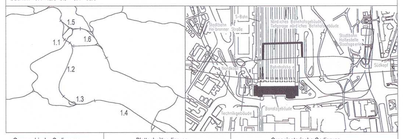

Geographische Codierung					Blattschnittcodierung								Organisatorische Codierung									
1.1	5	3	0	0	4	8	1	3	H	G	-	1	_	P	I	ü	w	_	I	Q	1	1	_	_
WA	Bauabschnitt		Blattschnitt		Blattschnittnummer					Basis			Phase	Planart					Gewerk	Ebene	Planlfnr	Index		

Auftraggeber
DB Projekt Bau GmbH
Regionalnetze IV
70191 Stuttgart
Tel. 07 11 / 22 38 - 0
Fax: 07 11 / 22 38 - 11

Projektsteuerung
Drees & Sommer
Infra Consult & Management GmbH
Lüderitzstrasse 39
70188 Stuttgart
Tel. 07 11 / 22 33 33 - 0
Fax: 07 11 / 22 33 33 - 4150

Planer - bearbeitet im Auftrag der DB Projekt GmbH Stuttgart 21
Ingenieur - Arbeitsgemeinschaft:
Zweiring GmbH
Hansaallee Landstraße 135-137
60314 Frankfurt a. M.
Tel. 069 / 95021 - 0
Fax: 069 / 95021 - 437

Brill und Partner GmbH & Co KG
Rosenstraße 11
70182 Stuttgart
Tel. 0711 / 64064 - 0
Fax: 0711 / 64064 - 15

Stuttgart, den 31.8.2013
gez. D.Münzner

Düker Nesenbach
Zwischeneinstieg
Mittlerer Schloßgarten

	Datum	Name
Gezeichnet	31.5.13	Howlett
Bearbeitet	31.5.13	D.Münzner
Geändert		

Maßstab
1:50, 1:100

"Urheberschutz" - Alle Rechte bei der DB Projekt GmbH Stuttgart 21

Änderungsvermerke

Index	Änderungen	Datum	Name
A	verkürzter Düker HS Nesenbach	31.8.2013	D.Mü

Gen

Planungsrechtliche Zulassungsentscheidung erteilt am 6. November 2014
59190-591pä/008-23048009
Eisenbahn-Bundesamt,
Außenstelle Karlsruhe/Stuttgart
Im Auftrag
Name
Unterschrift

Freigabe DBProjekt GmbH Stuttgart 21
Datum:
F. Waldensmaier

Ersatz für Plan-Nr.
Ersetzt durch Plan-Nr.

Anlage Planfeststellungsunterlagen

Anlage 7.6.6
Blatt 1A von 1