Längsschnitt 12–12 Rettungszufahrt

Bau-km –0.3–69.2

Querschnitt 13–13

Bau-km 0.0+26.00 (Rettungszufahrt Nord)

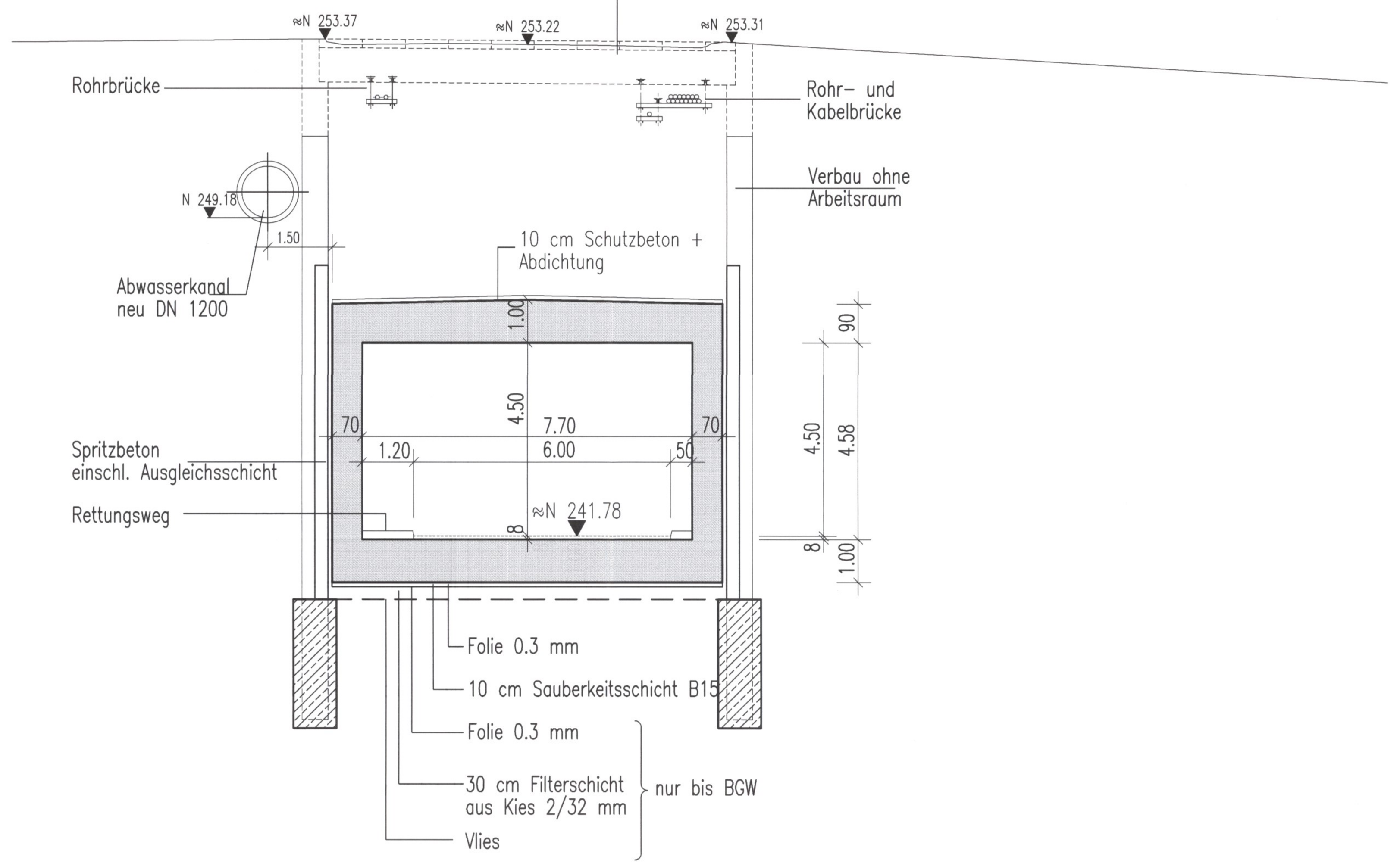

LEGENDE:

- Stahlbeton, neues Bauwerk
- Aufbeton

Ausführungsart des Verbaus und Festlegung der Verankerung nach statischen Erfordernissen

Die endgültige Ausbildung der Pfahlgründung wird in der Ausführungsplanung festgelegt

Höhenangaben im NEUEN SYSTEM:
Höhendifferenz zw. altem (württ.) System und Neuem System:
neu = alt + 0.123 m

Stuttgart 21 DBProjekt Stuttgart 21 — Deutsche Bahn DB

Planfestgestellt gemäß § 18 Abs. 1 AEG durch ... vom 28. Jan. 2005
Az. 59160 PAP-PS21-PFA 1.1
Eisenbahn-Bundesamt Ast. Karlsruhe/Stuttgart
Im Auftrag [signature]

Umgestaltung des Bahnknotens Stuttgart

Ausbau- und Neubaustrecke Stuttgart – Augsburg
Bereich Stuttgart–Wendlingen mit Flughafenanbindung

Planfeststellungsabschnitt 1.1 Talquerung mit Hauptbahnhof
Bau-Km –0.4 –42.0 bis +0.4 +32.0

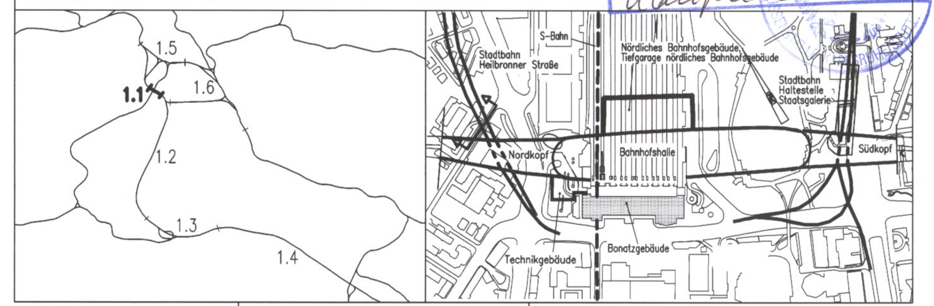

Geographische Codierung	Blattschnittcodierung	Organisatorische Codierung
1.1 (PFA) · 0 2 (Bauabschnitt) · 0 0 (Blattschnitt)	4 8 1 3 (Streckennummer) · H F _ _ _ (Bezirk)	P (Phase) · I t v _ (Planzeichen) · I (Gewerk) · L (Ebene) · 2 T (Planinhalt) · . _ (Index)

Auftraggeber	Projektsteuerung	Planer – bearbeitet im Auftrag der DBProjekt GmbH Stuttgart 21
DBProjekt GmbH Stuttgart 21 Wolframstr. 20 70191 Stuttgart Tel. 07 11 / 2 27 85 – 0 Fax. 07 11 / 2 27 85 – 11	Drees & Sommer Infra Consult & Management GmbH Lautenschlagerstraße 2 70173 Stuttgart Tel. 07 11 / 22 29 33 – 10 Fax. 07 11 / 22 29 33 – 90	Ingenieur – Arbeitsgemeinschaft BGS Ingenieursozietät, Hanauer Landstraße 135–137, 60314 Frankfurt a. M., Tel. 069 / 95921 – 0, Fax. 069 / 95921 – 437 Boll und Partner GmbH, Etzelstraße 11, 70180 Stuttgart, Tel. 0711 / 64954 – 0, Fax. 0711 / 64954 – 10 Stuttgart, den 10.08.2001 gez. Dr. Eisert

DB–Tunnel Nordkopf

Längsschnitt 12–12 Rettungszufahrt Nord
Querschnitt 13–13 Rettungszufahrt Nord

	Datum	Name
Gezeichnet	08/01	Ra / Hap
Bearbeiter	08/01	Rl
Geändert		

Maßstab 1:100

"Urheberschutz" – Alle Rechte bei der DBProjekt GmbH Stuttgart 21

Änderungsvermerke

Index	Änderungen	Datum	Name

Freigabe DBProjekt GmbH Stuttgart 21
gez. R. Baur
Datum: 24.08.2001

Ersatz für Plan-Nr. (Phase, Index)
Ersetzt durch Plan-Nr. (Phase, Index)

Genehmigungsvermerk – Eisenbahn-Bundesamt

Datum	Genehmigungsvermerk	Name	Unterschrift
	54-18		

Anlage Planfeststellungsunterlagen
Anlage 7.1.1.14
Blatt 1 von 1